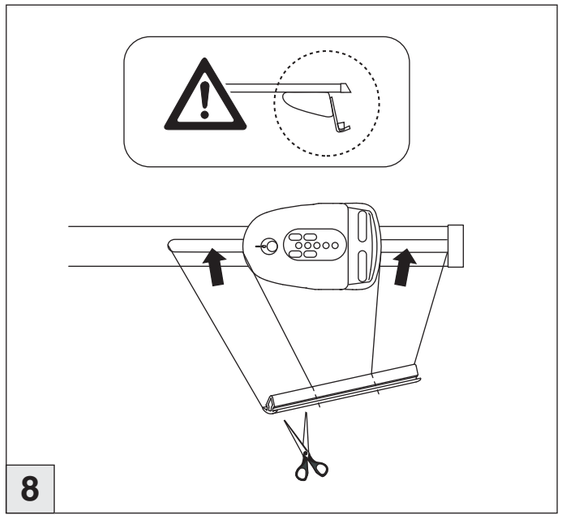

8

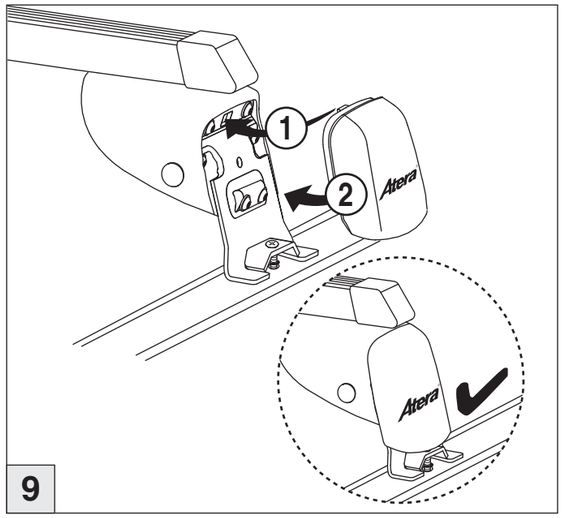

9

nur bei / only for Part-No.: 045 164

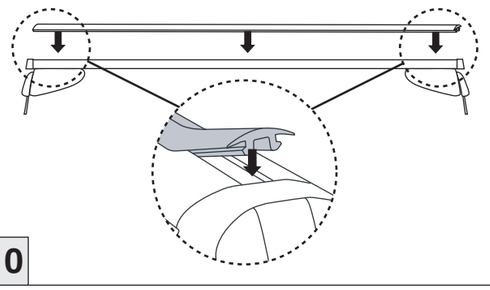

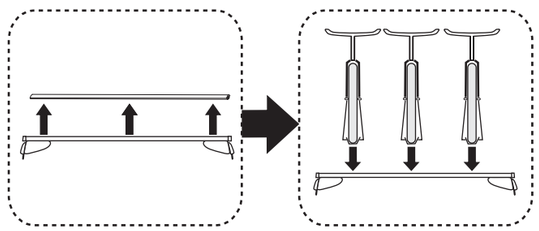

10

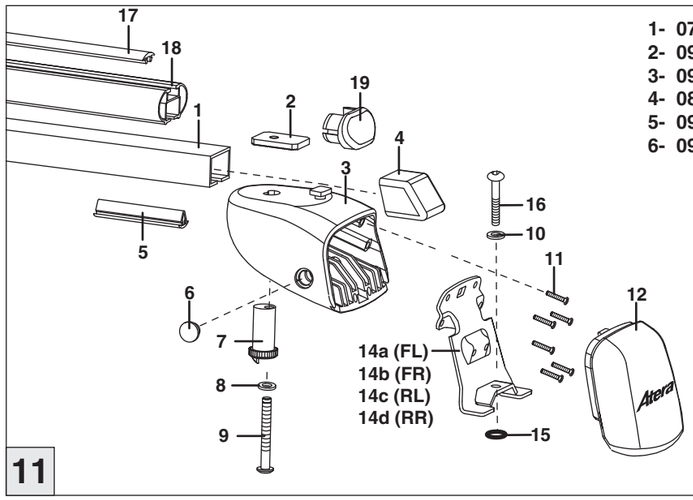

1- 074 122	7- 092 044	14a- 095 750
2- 093 357	8- 087 886	14b- 095 749
3- 092 683	9- 093 491	14c- 095 749
4- 088 184	10- 095 137	14d- 095 750
5- 092 043	11- 087 909	15- 092 198
6- 092 045	12- 092 037	16- 087 695

nur bei/only for
Part-No.: 045 164
17- 092 043
18- 093 122
19- 092 071

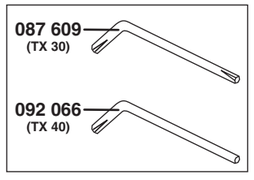

11

Atera®
MADE IN GERMANY
Atera GmbH
Postfach 2240
D-88192 Ravensburg
Telefon 07 51 - 76 04-0
Telefax 07 51 - 76 04-76
E-Mail: info@atera.de

Atera® SIGNO

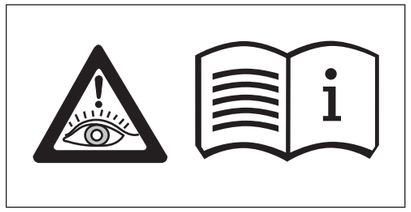

Citroën Berlingo 06/2008–
Peugeot Partner 05/2008–

Part-No. : 044 164
Part-No. : 045 164

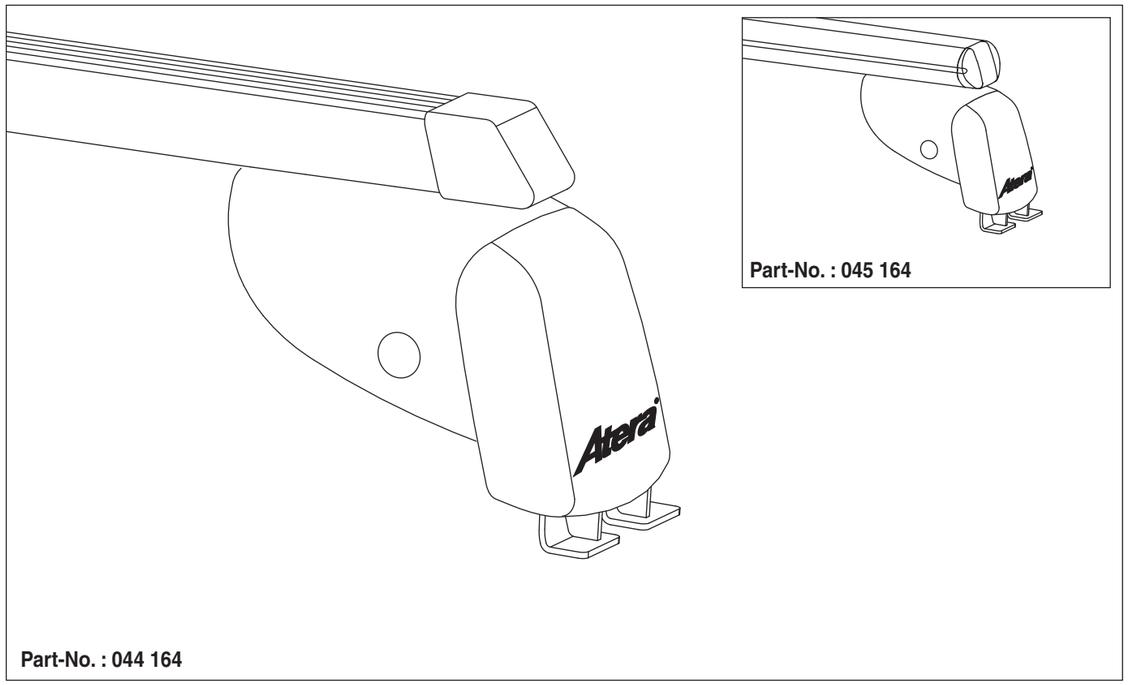

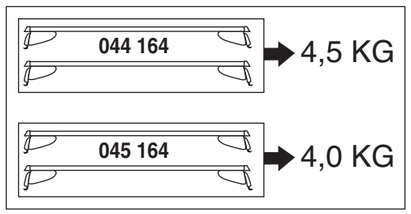

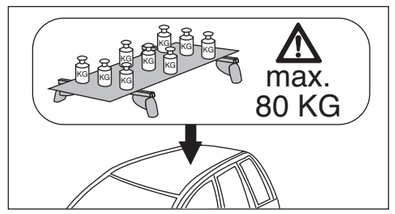

Atera® SIGNO

Citroën Berlingo 06/2008– | Peugeot Partner 05/2008–

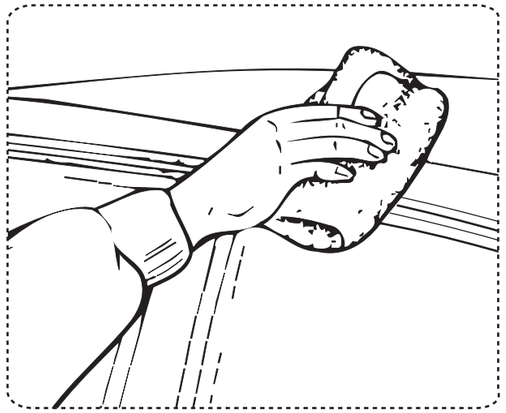

1

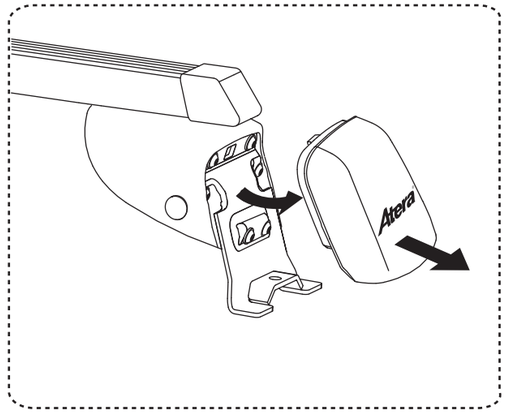

2

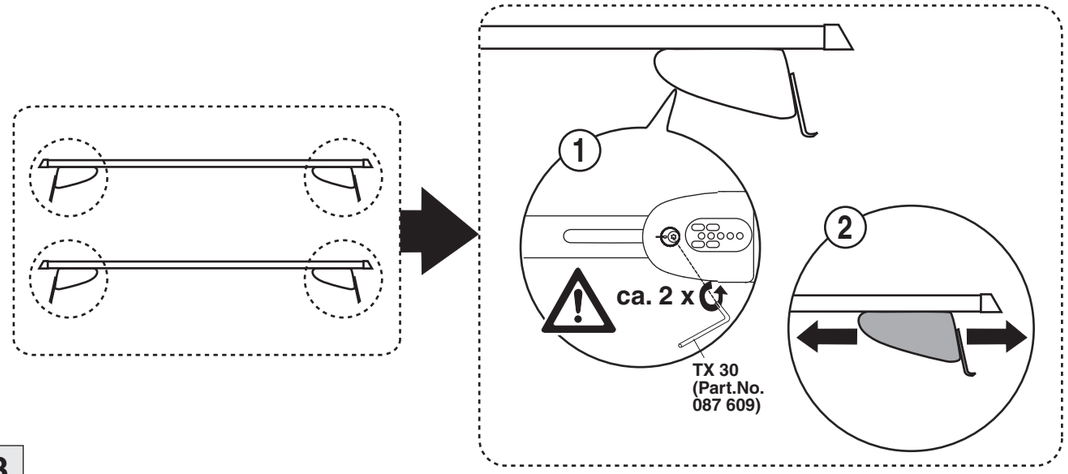

3

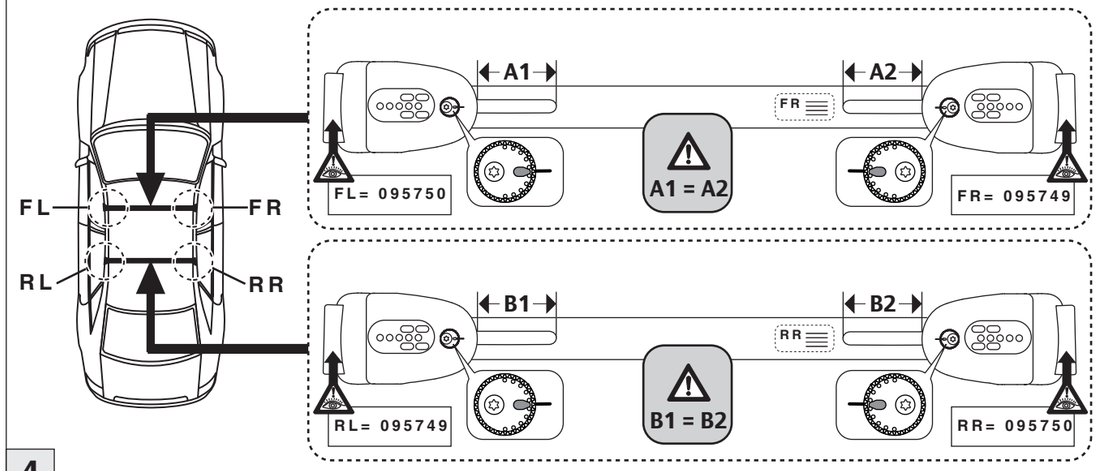

4

Atera® SIGNO

Citroën Berlingo 06/2008– | Peugeot Partner 05/2008–

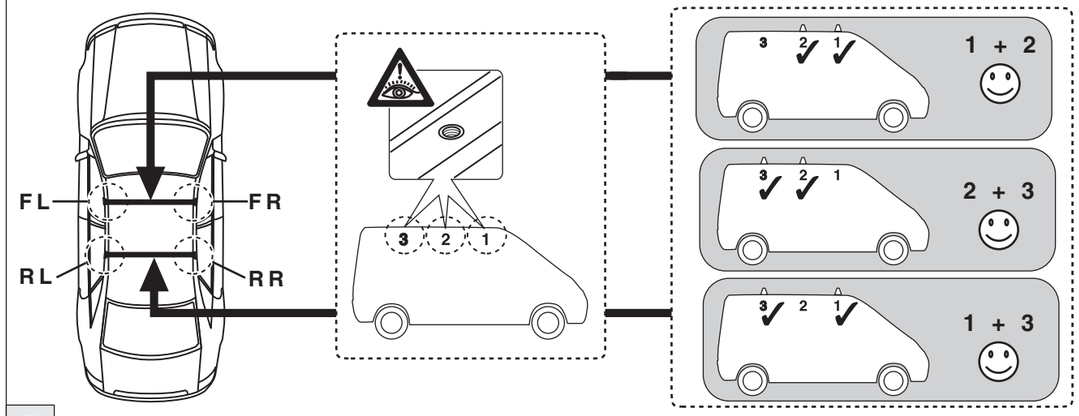

5

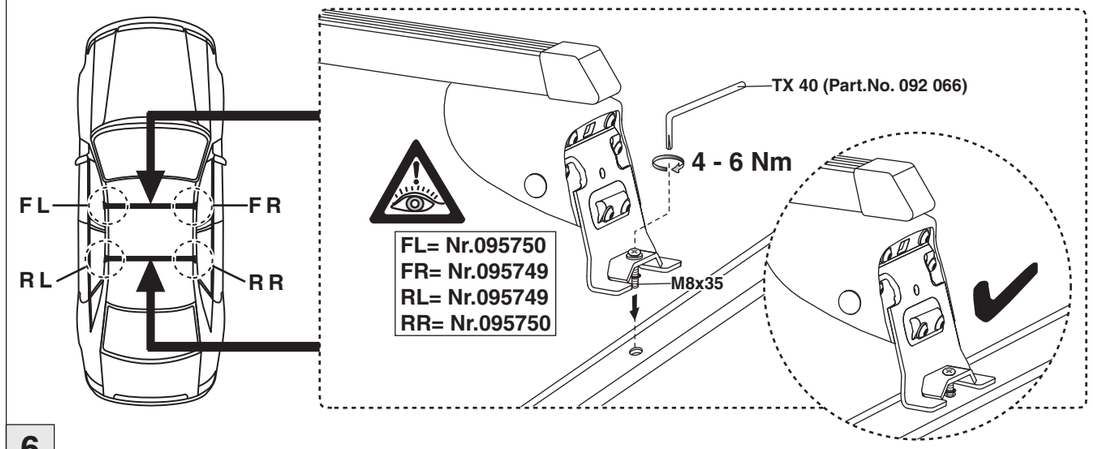

6

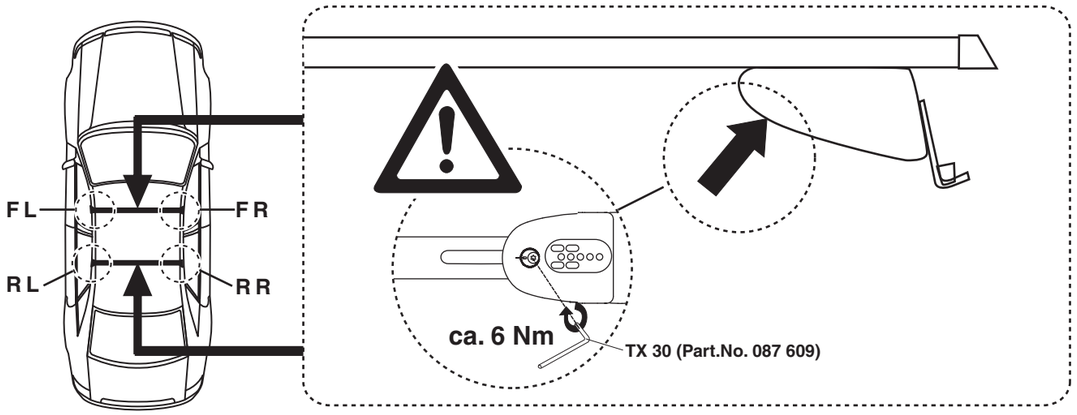

7