Atera SIGNO

048 410 / 048 510

Passend für Fahrzeugtyp: / Suitable for vehicle type:	Baujahr: / Model year:
Opel	
Mokka Reling	11/2012 –
Astra Reling	11/2010 –
Seat	
Altea XL Reling	12/2006 –
Altea Freetrack Reling	01/2008 –
Ibiza ST Reling	07/2010 –
Skoda	
Fabia Combi Reling	01/2015 –
Toyota	
Auris Touring Sports Reling	08/2013 –
VW	
Up Cross Reling	09/2013 –
Polo Cross Reling	06/2010 –
Golf VI Plus Reling	03/2009 – 05/2014
Golf VII Alltrack Reling	04/2015 –
Golf VII Variant Reling	08/2013 –
Golf Sportsvan Reling	05/2014 –
Tiguan Reling	11/2007 –

048 422 / 048 522

Passend für Fahrzeugtyp: / Suitable for vehicle type:	Baujahr: / Model year:
Audi	
A3 Sportback Reling	09/2004 – 02/2013
A3 Sportback Reling	02/2013 –
A4 Avant Reling	04/2008 – 11/2015
A4 Avant Reling	11/2015 –
A4 Allroad Reling	08/2009 –
A6 Avant Reling (C6)	03/2005 – 09/2011
A6 Avant Reling	09/2011 –
A6 Allroad Reling	05/2012 –
Q3 Reling	10/2011 –
Q7 Reling	02/2006 – 06/2015
BMW	
X1 Reling	11/2009 – 10/2015
X1 Reling F48	10/2015 –
X3 Reling	11/2010 –
2er Active Tourer Reling F45	09/2014 –
2er Grand Tourer Reling F46	06/2015 –
3er Touring Reling E91	06/2010 – 09/2012
3er Touring Reling F31	09/2012 –
5er Touring Reling F11	09/2010 –
Fiat	
Panda Reling	02/2012 –
Panda 4x4 Reling	10/2012 –
500 X	01/2015 –
Ford	
Focus Turnier Reling	04/2011 –
Mondeo Turnier Reling	05/2012 – 12/2014
Mondeo Turnier Reling	01/2015 –
Galaxy Reling	10/2015 –
Hyundai	
Santa Fe Reling	09/2012 –
ix35 Reling	03/2010 – 08/2015
Tucson Reling	07/2015 –
Kia	
Sportage Reling	01/2016 –
Mercedes Benz	
C-Klasse T-Modell S205 Reling	09/2014 –
GLA X156 Reling	03/2014 –
GLC Reling X253	09/2015 –
MINI	
Countryman Reling	07/2014 –
Clubman Reling	11/2015 –
Nissan	
Qashqai Reling	02/2014 –
Opel	
Zafira Reling	02/2007 –
Zafira Tourer Reling	01/2012 –
Peugeot	
308 SW Reling	05/2014 –
Porsche	
Cayenne Reling	04/2010 –
Renault	
Kadjar Reling	06/2015 –
Seat	
Leon ST Reling	11/2013 –
Leon ST X-Perience Reling	10/2014 –
Alhambra Reling	10/2010 –
Skoda	
Superb Kombi Reling	09/2015 –
Suzuki	
SX4 S Cross Reling	10/2013 –
Vitara Reling	04/2015 –
Volvo	
V40 CC Reling	01/2013 –
XC60 Reling	12/2008 –
V60 Reling	11/2010 –
XC90 Reling	06/2015 –
VW	
Touareg Reling	04/2010 –
Caddy 3 Reling	09/2010 – 06/2015
Passat Variant Reling	11/2014 –
Sharan Reling	09/2010 –
Passat Alltrack Reling	09/2015 –
Touran Reling	09/2015 –

048 437 / 048 537

Passend für Fahrzeugtyp: / Suitable for vehicle type:	Baujahr: / Model year:
BMW	
X5 Reling	11/2013 –
Ford	
S-Max Reling	09/2015 –
Jaguar	
F-Pace Reling	04/2016 –

048 450 / 048 550

Passend für Fahrzeugtyp: / Suitable for vehicle type:	Baujahr: / Model year:

– – –

Atera GmbH
Im Herrach 1
D-88299 Leutkirch
Internet: www.atera.de
MADE IN GERMANY

Ref.-Nr.: 048 410_096594841000_992570051001
Ref.-Nr.: 048 422_096594842200_992570051001
Ref.-Nr.: 048 437_096594843700_992570051001
Ref.-Nr.: 048 450_096594845000_992570051001
Ref.-Nr.: 048 510_096594851000_992570051001
Ref.-Nr.: 048 522_096594852200_992570051001
Ref.-Nr.: 048 537_096594853700_992570051001
Ref.-Nr.: 048 550_096594855000_992570051001
Stand/State: 18/04/2016 Rev 01 Ver 17 - © ATERA GmbH

Atera SIGNO

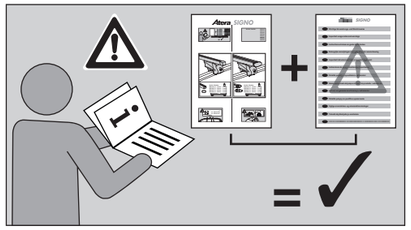

Art.-Nr. / Part-No.:	
	048 410
	048 510
	048 422
	048 522
	048 437
	048 537
	048 450
	048 550

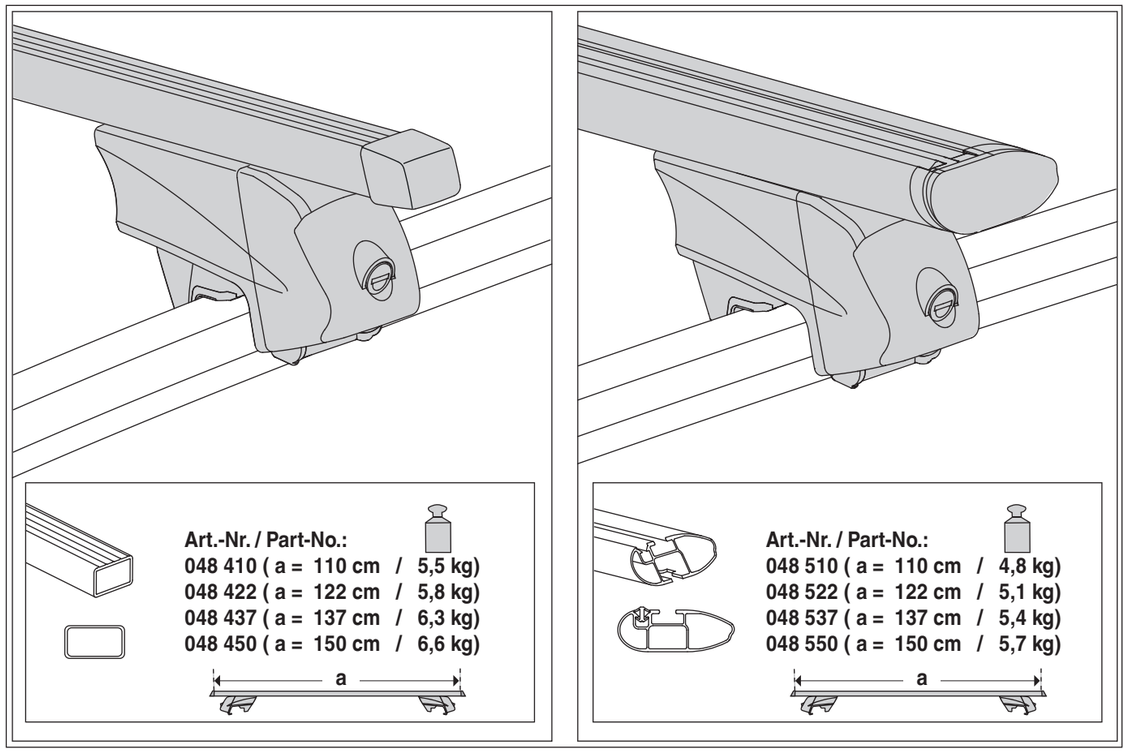

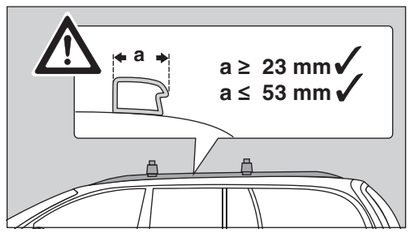

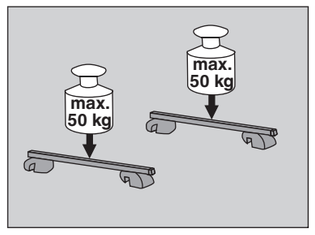

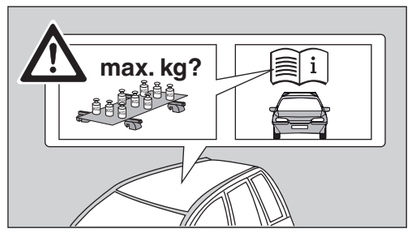

(D) **Inhalt** (GB) Contents (F) Sommaire (NL) Inhoud (I) Indice (E) Índice (CZ) Obsah (PL) Zawartość (RO) Conținut (SK) Obsah (DK) Indhold (FIN) Sisältö (RUS) Содержание

2 ▶ 3

(D) **Lieferumfang / Ersatzteilübersicht** (GB) Scope of delivery / spare part overview (F) Pièces fournies à la livraison / liste des pièces détachées (NL) Omvang van de levering / Overzicht van de reserveonderdelen (I) Dotazione di fornitura / panoramica pezzi di ricambio (E) Volumen de suministro / resumen de piezas (CZ) Součást dodávky / Přehled náhradních dílů (PL) Zakres dostawy / zestawienie części zamiennych (RO) Volumul livrării / Prezentarea generală a pieselor de schimb (SK) Súčasť dodávky/Prehľad náhradných súčastí (DK) Leveringsomfang/Reservedelsoversigt (FIN) Toimituslaajuus/Varaosat (RUS) Комплект поставки / обзор запасных частей

3 ▶ 7

(D) **Montageinformation** (GB) Installation information (F) Informations pour le montage (NL) Montage-informatie (I) Informazioni di montaggio (E) Información de montaje (CZ) Informace k montáži (PL) Informacja dotycząca montażu (RO) Informație de montaj (SK) Informácie o montáži (DK) Monteringsinformation (FIN) Asennustietoja (RUS) Сведения о монтаже

8

(D) **Fahrzeugverwendungsliste** (GB) Vehicle usage list (F) Liste des véhicules compatibles (NL) Lijst van te gebruiken voertuigen (I) Elenco veicoli compatibili (E) Lista de vehículos compatibles (CZ) Seznam pro použití vozidla (PL) Lista pojazdów, do których pasują bagażniki (RO) Indicații de utilizare ale vehiculului (SK) Zoznam na použitie vozidla (DK) Passer til følgende biler (FIN) Ajoneuvokäyttöluettelo (RUS) Для использования с автомобилями

(D) **Änderungen bezüglich Konstruktion, Ausstattung, Farbe sowie Irrtum bleiben vorbehalten. Abbildungen sind unverbindlich.** (GB) Right reserved to make changes to design, configuration and colour – errors and omissions excepted. The illustrations are non-binding (F) Sous réserve de modifications de la construction, de l'équipement et de la couleur. Sous réserve d'erreurs. Les illustrations ne sont pas contractuelles. (NL) Wijzigingen in de constructie, uitrusting, kleur en vergissingen blijven voorbehouden. Afbeeldingen zijn vrijblijvend. (I) Ci si riserva il diritto di apportare modifiche in relazione alla struttura, all'equipaggiamento e al colore, nonché la possibilità di errori e omissioni. Le illustrazioni fornite non sono vincolanti. (E) Reservado el derecho a realizar cambios relacionados con la construcción, el equipamiento, el color y debido a error. Las figuras son sin compromiso. (CZ) Změny týkající se konstrukce, vybavení, barvy a chyb jsou vyhrazeny. Vyobrazení jsou nezávazná. (PL) Zastrzega się prawo wprowadzania zmian konstrukcji, wyposażenia, koloru a także możliwość pomyłki. Ilustracje są niewiążące. (RO) Compania producătoare îşi rezervă toate drepturile în legătură cu construcția, echiparea, culoarea precum şi cu posibilitatea unor erori. Ilustrațiile nu angajează compania. (SK) Zmeny týkajúce sa konštrukcie, vybavenia, farby a chýb sú vyhradené. Vyobrazenia sú nezáväzné. (DK) Ændringer vedrørende konstruktion, udstyr, farve samt fejltagelser forbeholdes. Afbildningerne er ikke bindende. (FIN) Rakennetta, varustelua, väriä koskevat muutokset sekä virheet mahdollisia. Kuvat ovat sitoumuksetta. (RUS) Возможны изменения конструкции, оснащения, цвета, а также ошибки. Иллюстрации приведены без обязательств.

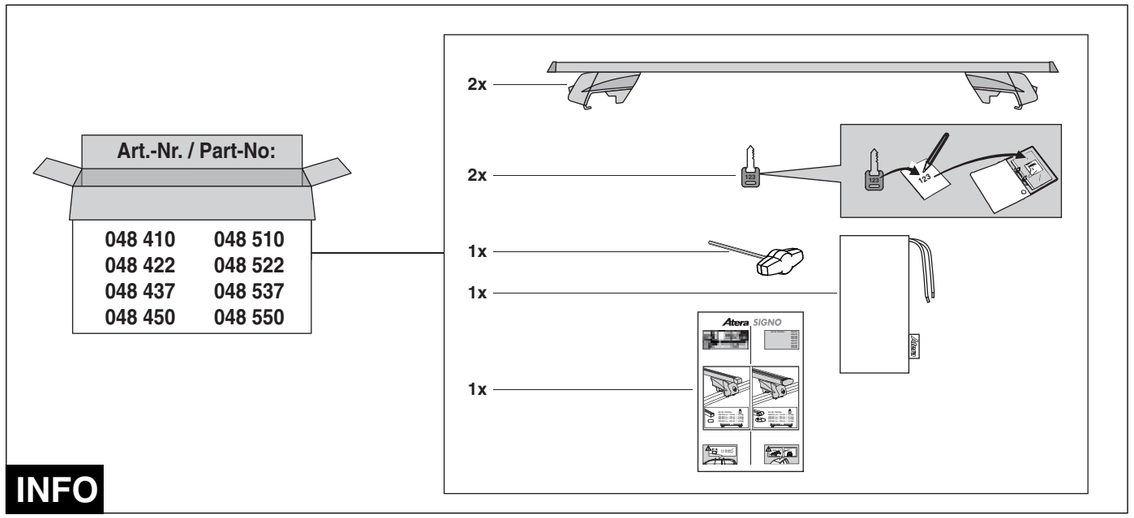

INFO

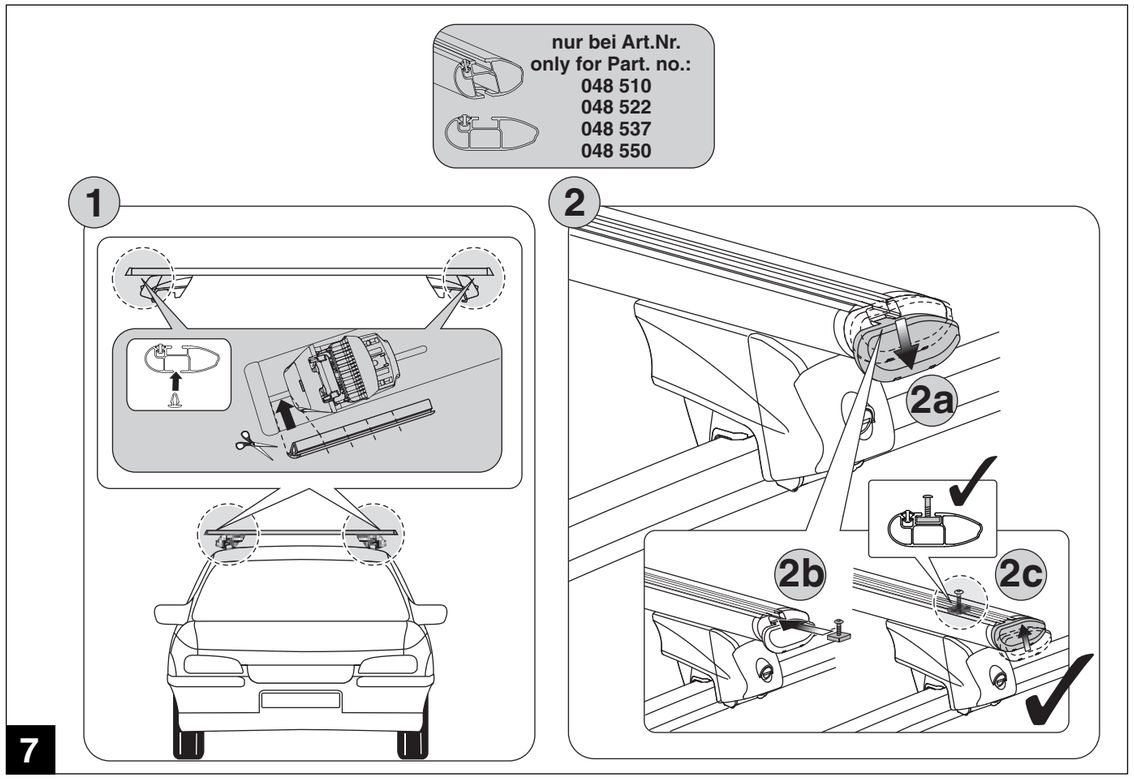

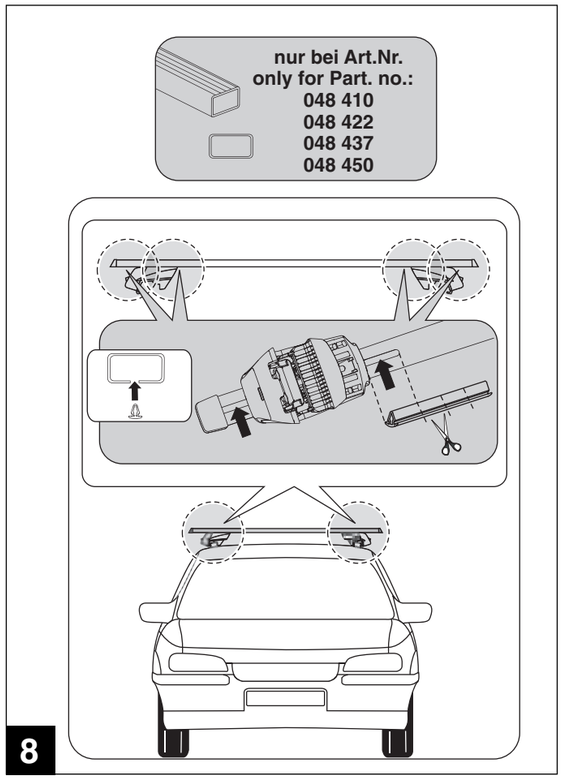

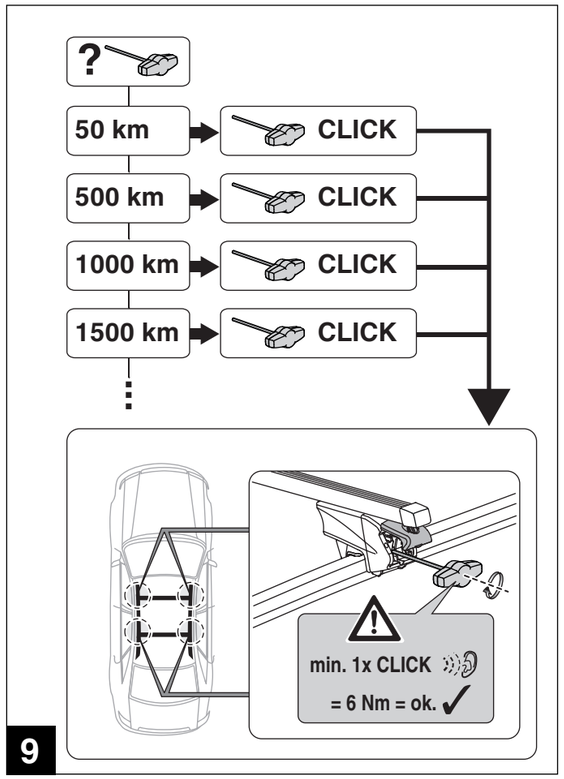

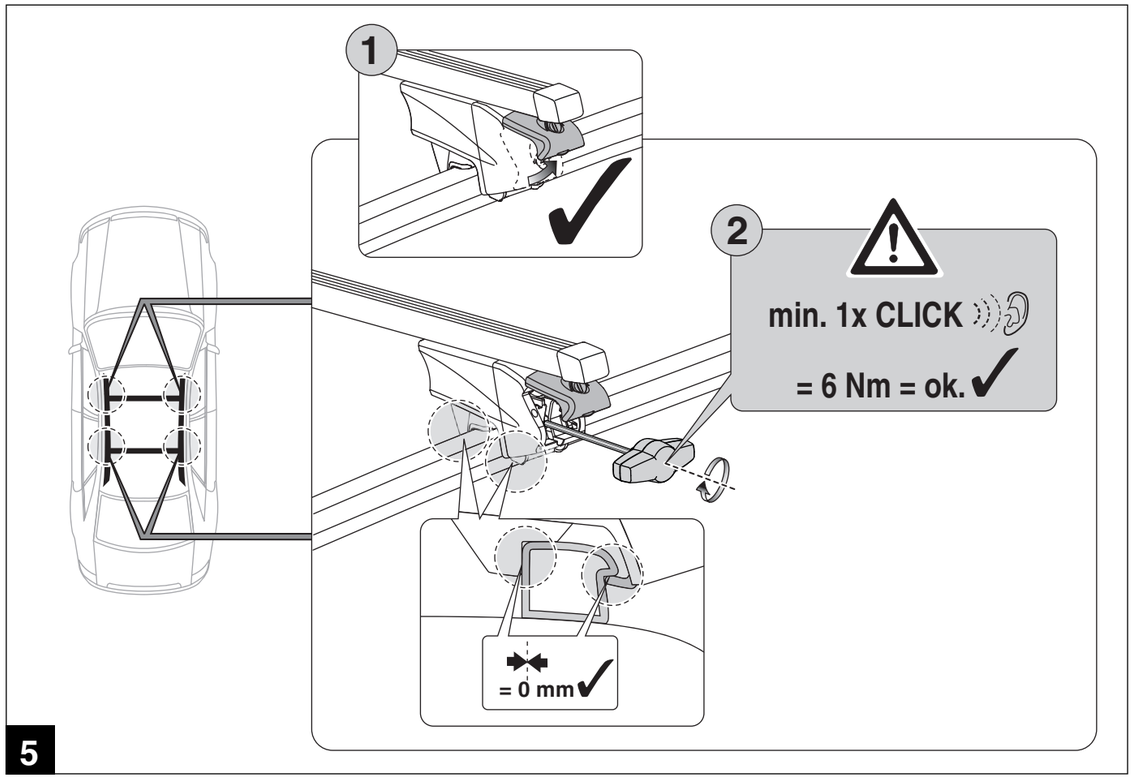

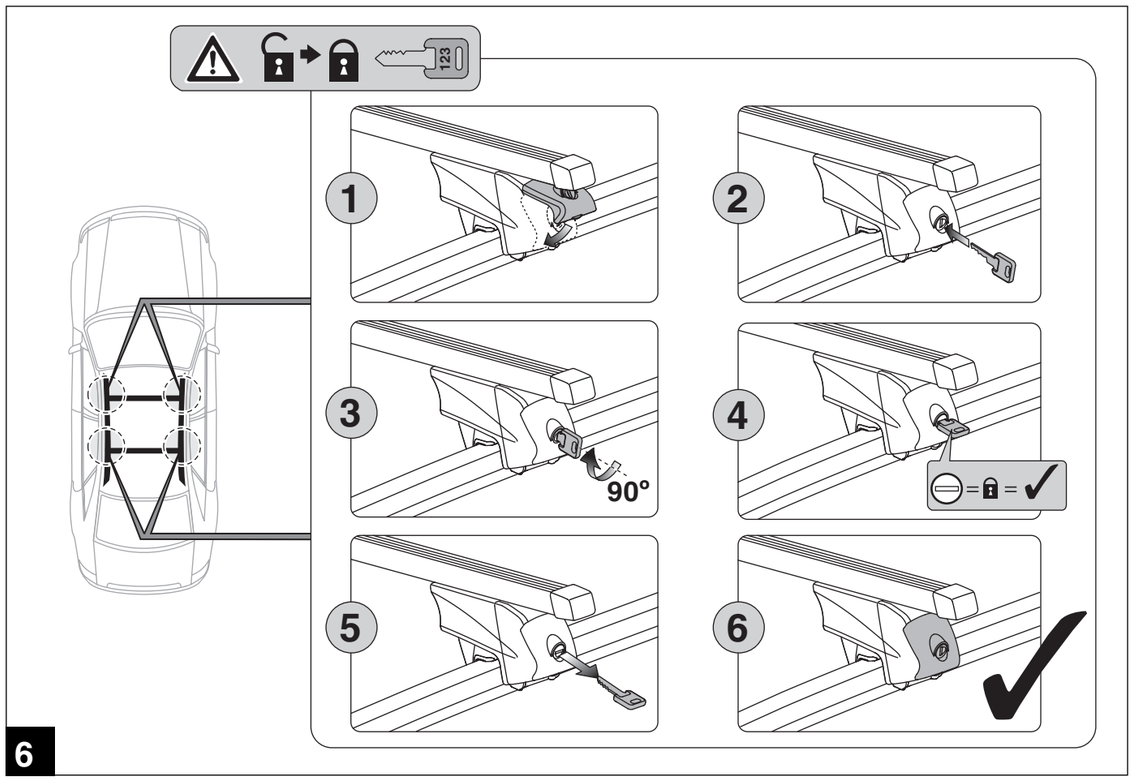

Atera SIGNO

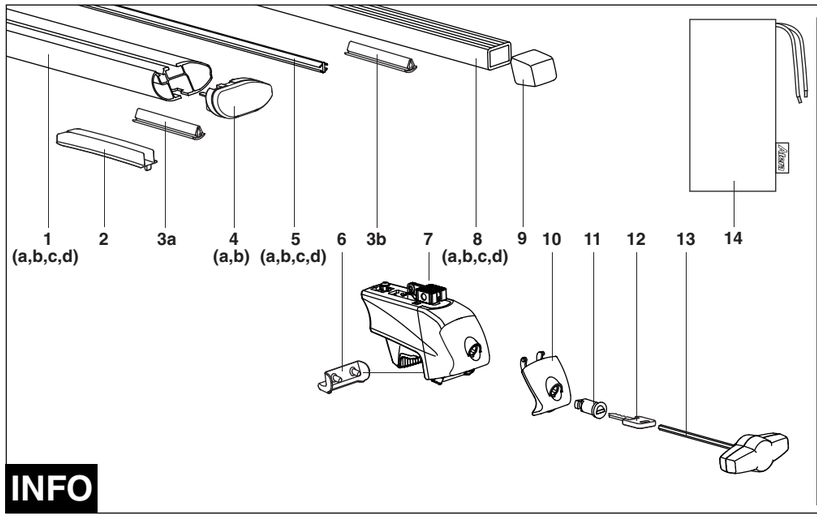

1-a	9945700222 (110 cm)
1-b	9945700223 (122 cm)
1-c	9945700224 (137 cm)
1-d	9945700225 (150 cm)
2-	9918700798
3-a	9919700143
3-b	9919700143
4-a	8828700062 (links/left)
4-b	8828700063 (rechts/right)
5-a	8828700067 (110 cm)
5-b	8828700068 (122 cm)
5-c	8828700069 (137 cm)
5-d	8828700070 (150 cm)
6-	9918700945
7-	8832700085
8-a	9945700373 (110 cm)
8-b	9945700374 (122 cm)
8-c	9945700375 (137 cm)
8-d	9945700376 (150 cm)
9-	9945700105
10-	9918700942
11-	9922700316
12-	9922700043 (xxx)
13-	8830700384
14-	9936700178

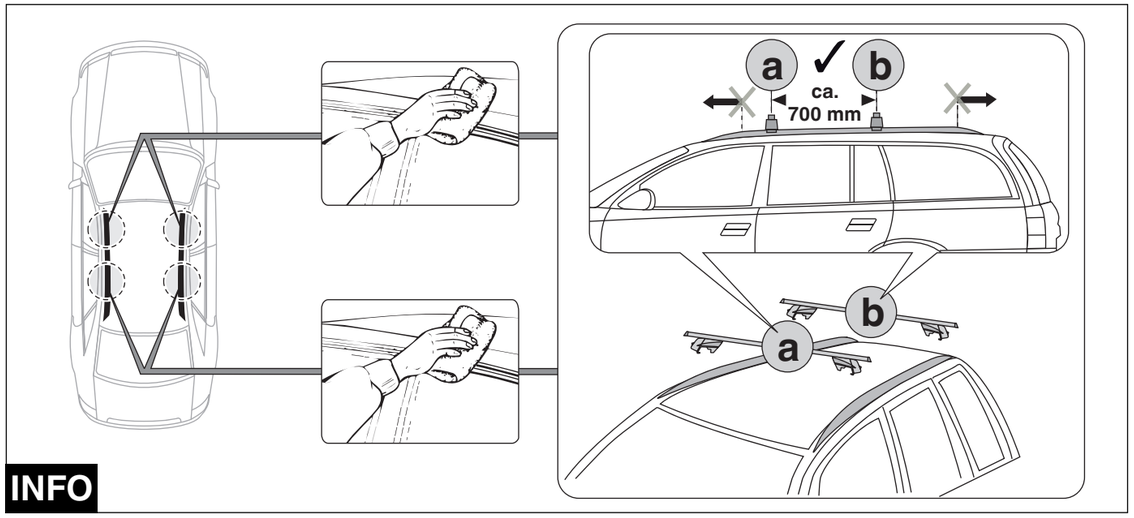

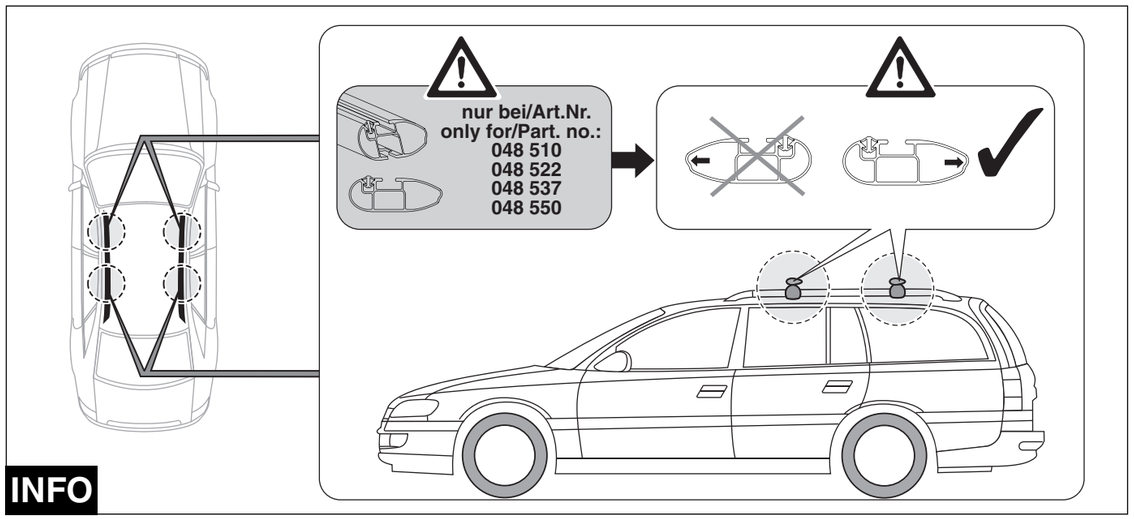

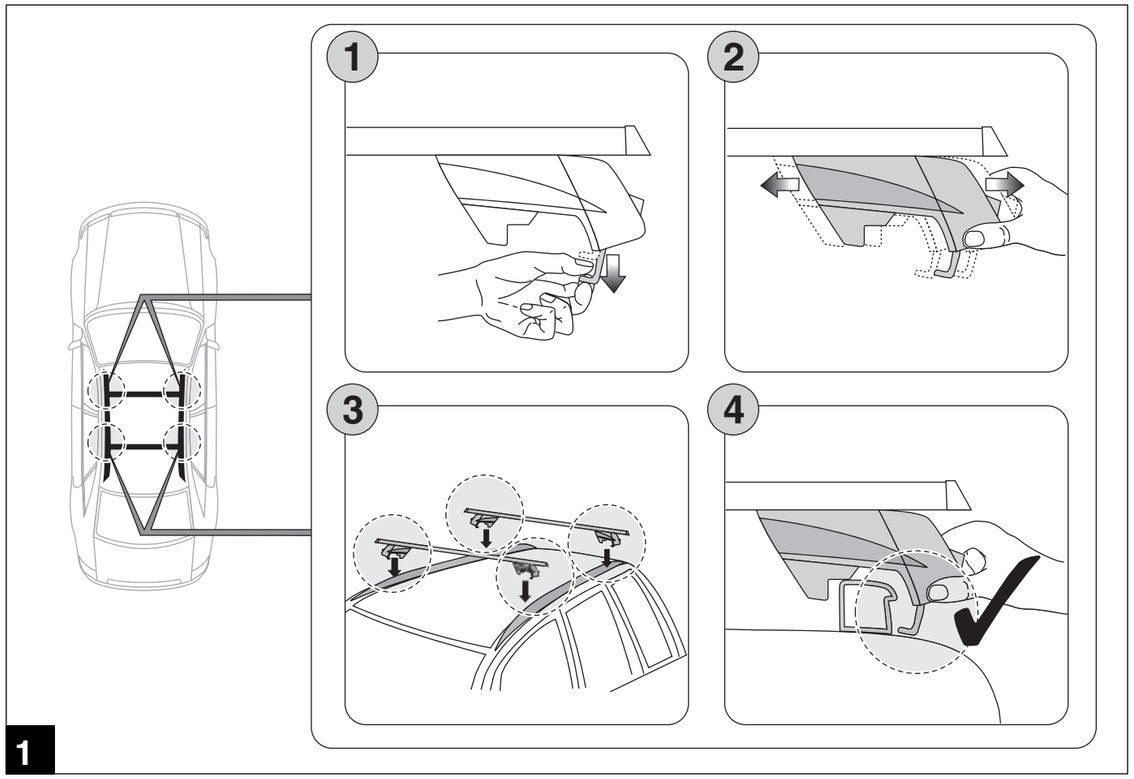

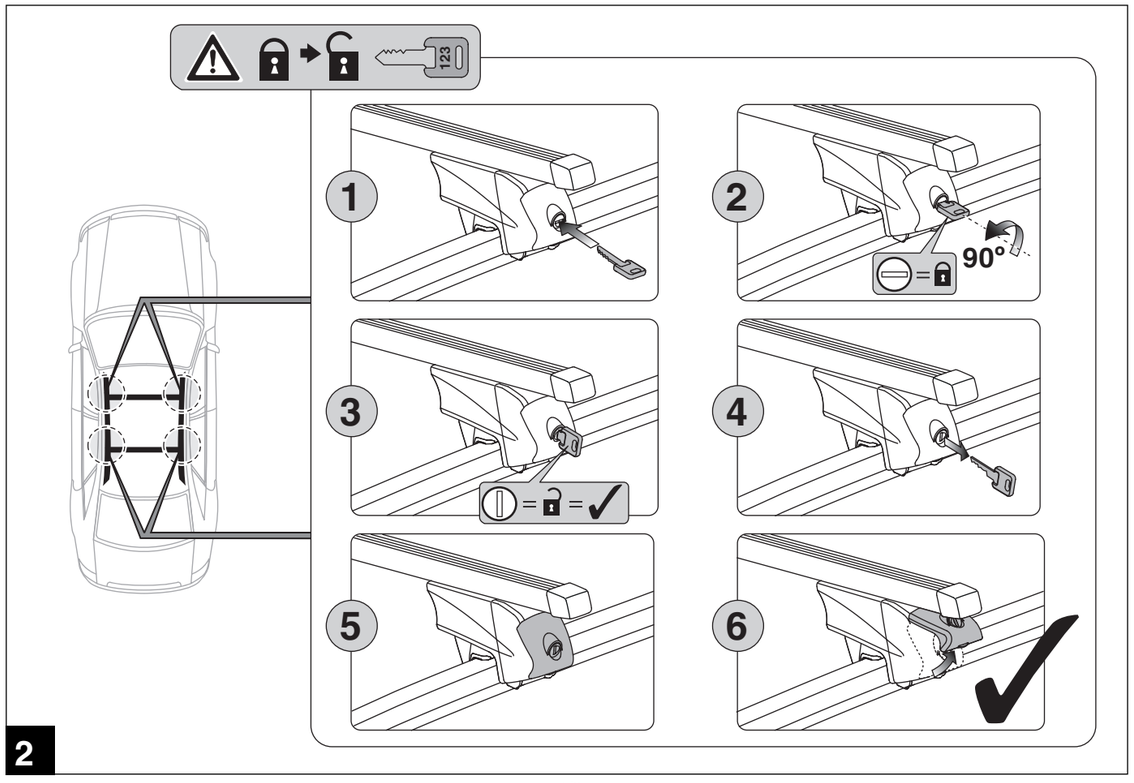
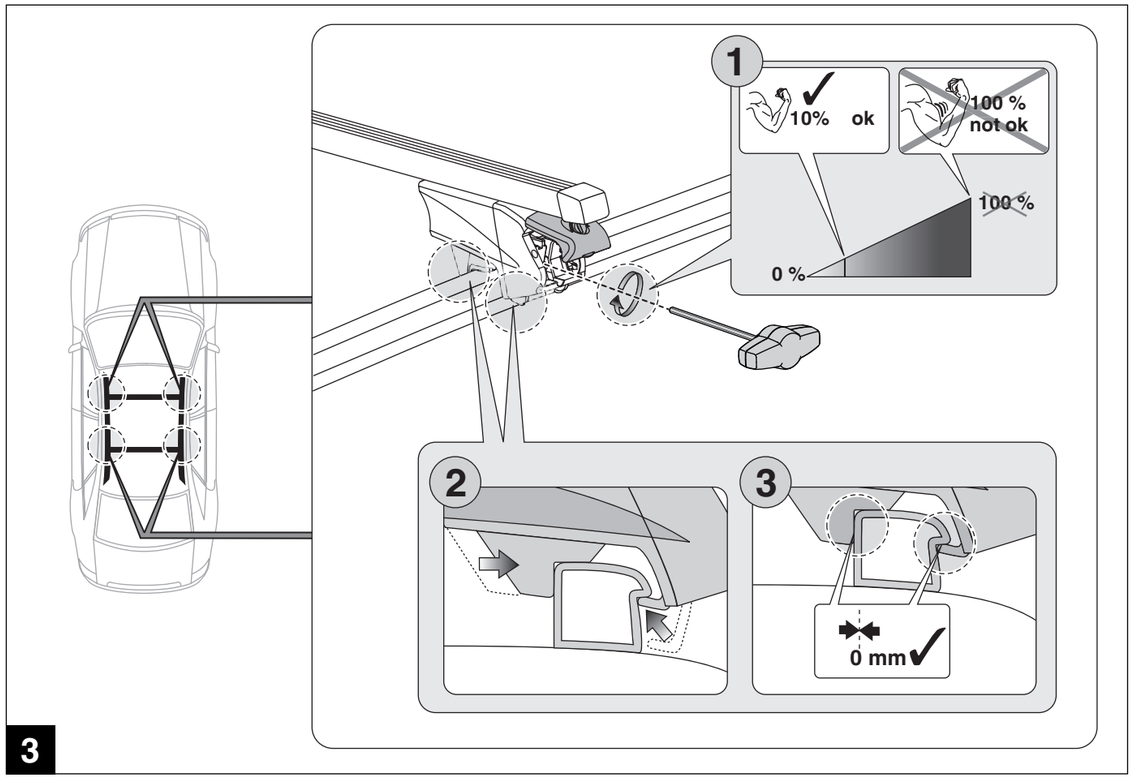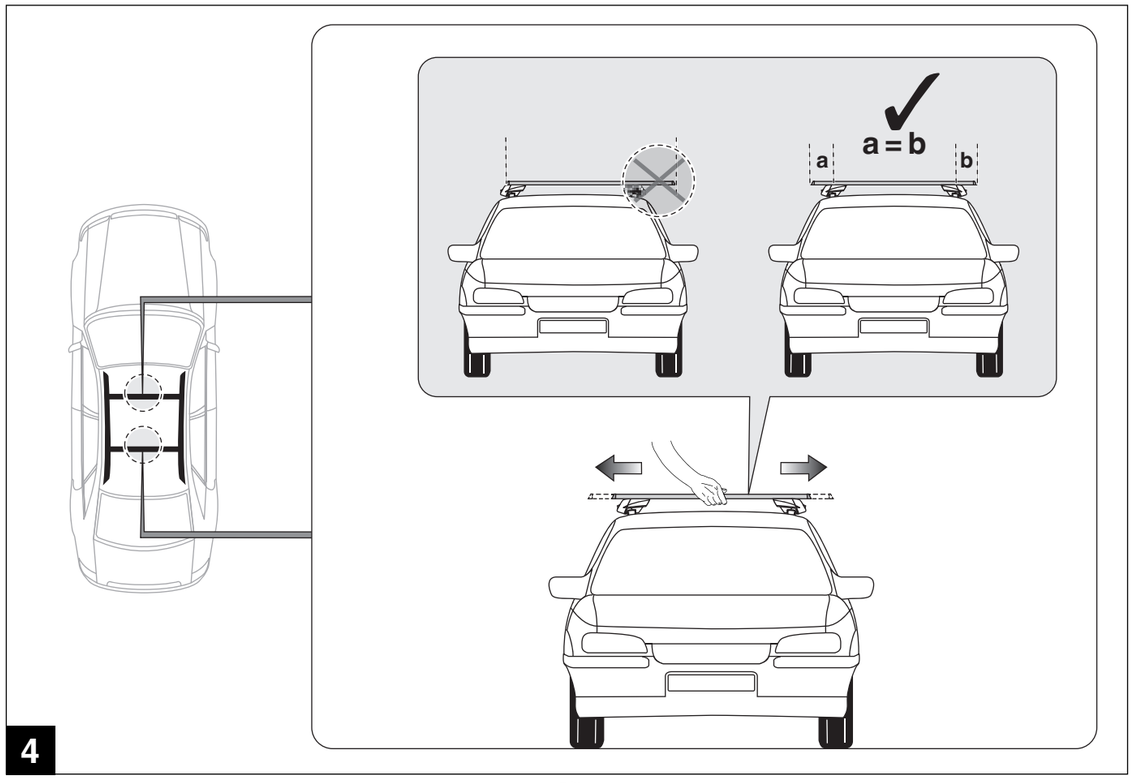
Atera SIGNO